ESPAÇO
CENTER 3

Manual de Uso

MANUAL DE USO

ESPAÇO CENTER 3

- Para garantir a segurança e a preservação do local durante a montagem, desmontagem e realização de eventos nas nossas instalações, é importante seguir alguns procedimentos detalhados.
- Primeiramente, toda montagem ou uso de equipamentos especiais deve estar acompanhada de documentação adequada, como ART (Anotação de Responsabilidade Técnica), Ecad, ASO (Atestado de Saúde Ocupacional), NRS (Núcleo de Responsabilidade Social), Termo de Responsabilidade assinado entre o Promotor e a Montadora
- Além disso, o espaço possui restrições, descritas no manual, quanto ao uso de equipamentos e materiais que possam causar danos ao local ou perturbar os clientes e as operações do Shopping Center 3. Portanto, é fundamental planejar e aprovar previamente qualquer equipamento ou material que será utilizado, garantindo que tudo esteja dentro das atividades de segurança legais e respeito ao ambiente.

ACESSO AO ESPAÇO CENTER 3

ESPAÇO CENTER 3

Acesso de pedestre:

- Principal: Avenida Paulista, 2064
- Outras opções: Rua Augusta, 1611; Rua Frei Caneca, 1360; Rua Luís Coelho, 91

Acesso de carro:

- Estacionamento localizado na Rua Luís Coelho, 91

Acesso as salas do Espaço Center 3:

- Elevadores ou escadas rolantes
- Piso 3 – Cinelândia (Espaço Paulista)
- Piso 4 – Jardins (Espaço: Bela Cintra, Augusta, Luís Coelho e Haddock Lobo)

CARGA E DESCARGA

ESPAÇO CENTER 3

Informação Oficial da Prefeitura de São Paulo:

A circulação de caminhões na Avenida Paulista é restrita de segunda a sexta, das 5h às 21h, e aos sábados, das 10h às 14h. A exceção são os caminhões da categoria VUC (Veículo Urbano de Carga), que são permitidos nessa restrição por terem dimensões menores (largura máxima de 2,20m e comprimento de até 7,20m), e veículos que prestam serviços de urgência, obras emergenciais, ou que possuam autorização especial para atividades específicas, como distribuição de alimentos, combustíveis, transporte de medicamentos e serviços essenciais de infraestrutura.

CARGA E DESCARGA

ESPAÇO CENTER 3



Rua Luís Coelho, 91

Doca 01 - Coberta

Doca 01 - Descoberta

Doca 02

CARGA E DESCARGA

ESPAÇO CENTER 3

Doca 1 – Coberta ou Descoberta - necessário aviso de 72h e aprovação:

Horários: Diariamente das 15h às 06h. Elevador, Dimensões: 1,50 larg x 2,20 prof x 2,20 alt, Carga: 2t.

Acesso ao espaço de eventos, também por escadas fixas.

Doca 02 - Elevador Pantográfico, dimensões: larg. 01 X 1,90 prof X 2,20 alt. Carga: 900 Kg. Horários: Diariamente das 15h às 06h.

Fora do horário especificado acima, acesso pelo estacionamento, somente veiculo de passeio e/ou utilitario comercial leve, altura máxima 2 mt. Casos omissos serão analisados individualmente.

ACESSO DE COLABORADORES

ESPAÇO CENTER 3

Para garantir a entrada e o acesso às Docas, é importante que todos os profissionais envolvidos sejam previamente identificados. Isso inclui fornecer o nome, CPF, RG, empresa e detalhes do veículo (modelo e placa). Essa identificação deve ser feita para o operacional do Espaço Center 3, até 3 dias antes do início da montagem, e-mail: operacional@espaçocenter3.com.br ou pelo celular (11) 97331-3339, Edimilson Santana.

- Lembre-se de que é obrigatório apresentar um documento de identificação com foto na entrada; sem ele, a entrada não será permitida.
- Além disso, recomenda-se fazer uma visita técnica operacional uma semana antes do evento para garantir que tudo esteja alinhado.

Contratação de serviços Estapar: Rodrigo (11)99964-6066

SALAS

ESPAÇO CENTER 3

- PISO CINELÂNDIA

SALAS	M²	Pé Direito
Espaço Paulista	628,05	4,50 - 9,00
Foyer	236,66	4,50
Catering		

SALAS

ESPAÇO CENTER 3

- PISO JARDINS (Salas Modulares)

SALAS	M²	Pé Direito
Espaço Bela Cintra 1	46,86	3,50
Espaço Bela Cintra 2	69,78	3,50
Espaço Bela Cintra 3	69,51	3,50
Espaço Bela Cintra 4	69,76	3,50
Espaço Bela Cintra 5	225,07	4,20
Conjunto Bela Cintra	551,79	3,5 - 4,20
Espaço Augusta	119	4,50
Espaço Luís Coelho	192,74	3,15
Espaço Haddock lobo (Pod Cast)	15,24	3,50

Espaço Paulista – Audiovisual

- Painel de LED 9,00 X 3,50 – 1 unidade.
- Caixas de som Audibax - SEATTLE 3000S – 12 unidades.
- Caixas de som Audibax Seattle 261LA Alto-falante – 20 unidades.
- Microfones de bastão Sennheiser– 2 unidades.
- Antena ativa para microfones Sennheiser – 1 unidade.
- Mesa de áudio Yamaha - TF5 Console de Mistura Digital – 1 unidade.
- Monitor Samsung ViewFinity S50GC 34" 1440p HDR Ultrawide – 2 unidades.
- Panasonic AW-UE150KPJ - Câmera PTZ UHD 20x 4K (Black) – 3 unidades.

Espaço Paulista – Audiovisual

- Panasonic - AW-RP150GJ Controlador Remoto de Câmera – 1 unidade.
- Workstation Vmix com 2 placas de captura – 1 unidade.
- Atomos Shogun Studio 4K - Monitor e Gravador – 1 unidades.

Espaço Bela Cintra (Salas 1,2,3 e 4) – audiovisual

- Caixas de som Audibax - Detroit 400 BT – 2 unidades.
- Microfones Sennheiser de bastão – 2 unidades.
- Mesa de áudio Zoom PodTrak P8 – 1 unidade.
- Televisão 60 polegadas com suporte móvel – 1 unidade.
- Cabo HDMI 2.0 20 metros – 1 unidade.
- Computador Mac Mini M4 com teclado e mouse (conectado a TV) – 1 unidade.
- Extensão / Prolonga profissional com 20m – 1 unidade.

Espaço Cintra (Sala 5) – audiovisual

- Caixas de som Audibax - Seattle 261LA - 8 unidades.
- Caixas de som Audibax - SEATTLE 3000S – 4 unidades.
- Microfones Sennheiser Bastão - 2 unidades.
- Mesa de áudio Behringer X32 40-Channel, 25-Bus Digital Mixing – 1 unidade
- Painel de LED 1,5 x 2,5 metros – 1 unidade.
- Extensão / Prolonga profissional com 20m – 1 unidade.
- Computador Mac Mini M4 com teclado e mouse (conectado a TV) – 1 unidade.

Sala Haddock Lobo - Podcast – audiovisual

- Câmeras PTZ Panasonic AW-UE20KP,
- Câmera PTZ 4K com 12x de Zoom, 3 un.
- Controladora das câmeras robóticas Panasonic AW-RP60GJ – 1 unidade.
- Computador Apple Mac mini M4 – 1 unidade.
- Sonnet Echo Express SE I Thunderbolt 3 to Full-Height/Half-Length PCIe Card Expansion System – 1 unidade.
- TV 60 – 1 unidade.
- Blackmagic Design - Micro Conversor SDI para HDMI 3G (com fonte de alimentação) – 1 unidade.

Sala Haddock Lobo - Podcast – audiovisual

- Mesa de áudio Zoom LiveTrak L-12 - Mixer Digital de 12 canais e Gravador Multipista – 1 unidade.
- Switcher de transmissão ao vivo Blackmagic Design - ATEM Mini Pro ISO HDMI – 1 unidade.
- Monitor e gravador Atomos Shogun Studio 4K – 1 unidade.
- Monitor Monitor Samsung ViewFinity S50GC 34" 1440p HDR Ultrawide – 2 unidades.
- Microfones para Podcast com suporte Zoom ZDM-1 – 4 unidades.
- BB&S Lighting - Painel de LED RGBWW Area 48 Color – 4 unidades.
- Mesa Dmx Pilot 2000 Controladora Iluminação Palco Led Strobo – 1 un.

EQUIPAMENTOS DISPONÍVEIS PARA LOCAÇÃO

ESPAÇO CENTER 3

- **Gerador**
  - Diesel
  - Modelo: TODA 843 GE
  - Potência: 350 kva



- **Ginie / Girafa**



  - Altura máxima: 11 mt.
  - Altura máxima da plataforma: 9,05 mt.
  - Capacidade da plataforma: 136 kg.
  - Largura total da máquina: 0,74 mt.
  - Área ocupada pelo estabilizador: 2 X 2 mt.
  - Peso CC: 503 kg
  - Acionamento: elétrico.

ITENS INCLUSOS NA LOCAÇÃO:

ESPAÇO CENTER 3

Itens inclusos na locação:

- Mesas redondas: 1,65 de diâmetro
- Mesas retangulares : 1,80 x 0,75
- Cadeiras Meeting: 0,50 largura x 0,48 profundidade

INTERNET

ESPAÇO CENTER 3

- Contamos com duas linhas dedicadas de 1 G, operadas pela Vivo e Hostfiber, além de um link via modem 5G.
- Nas salas, a internet disponível permite enviar e receber e-mails e navegar tranquilamente. Para transmissões ao vivo ou eventos especiais de alta demanda, a internet de alta disponibilidade deve ser contratada separadamente.
- As redes Wi-Fi (SSIDs) e VLANs serão configuradas para garantir segurança e organização.
- A senha será disponibilizada no dia do evento.
- Todos os espaços terão acesso à internet via Wi-Fi e cabeada, com duas redes distintas: uma para staff e outra para convidados.

INFORMAÇÕES TÉCNICAS

(ENERGIA / CARGAS / PESO)

ESPAÇO CENTER 3

- Tensão disponível: 220 volts
- Tomada a cada 2m
- 4 Tomadas Steck 32 a (2 na Sala Paulista, Catering Piso Jardins, Catering Piso Cinelândia)
- 2 tomadas Steck para telão
- 3 pontos para câmera com fonte
- Pontos de energia na malha aérea
- Capacidade de carga útil do piso: 350 kg/m²

INFORMAÇÕES TÉCNICAS

(ENERGIA / CARGAS / PESO) - Malha Aérea – Pontos de Içamento e Cargas Máximas

ESPAÇO CENTER 3

CENTRO DE EVENTOS

ESPAÇO PAULISTA

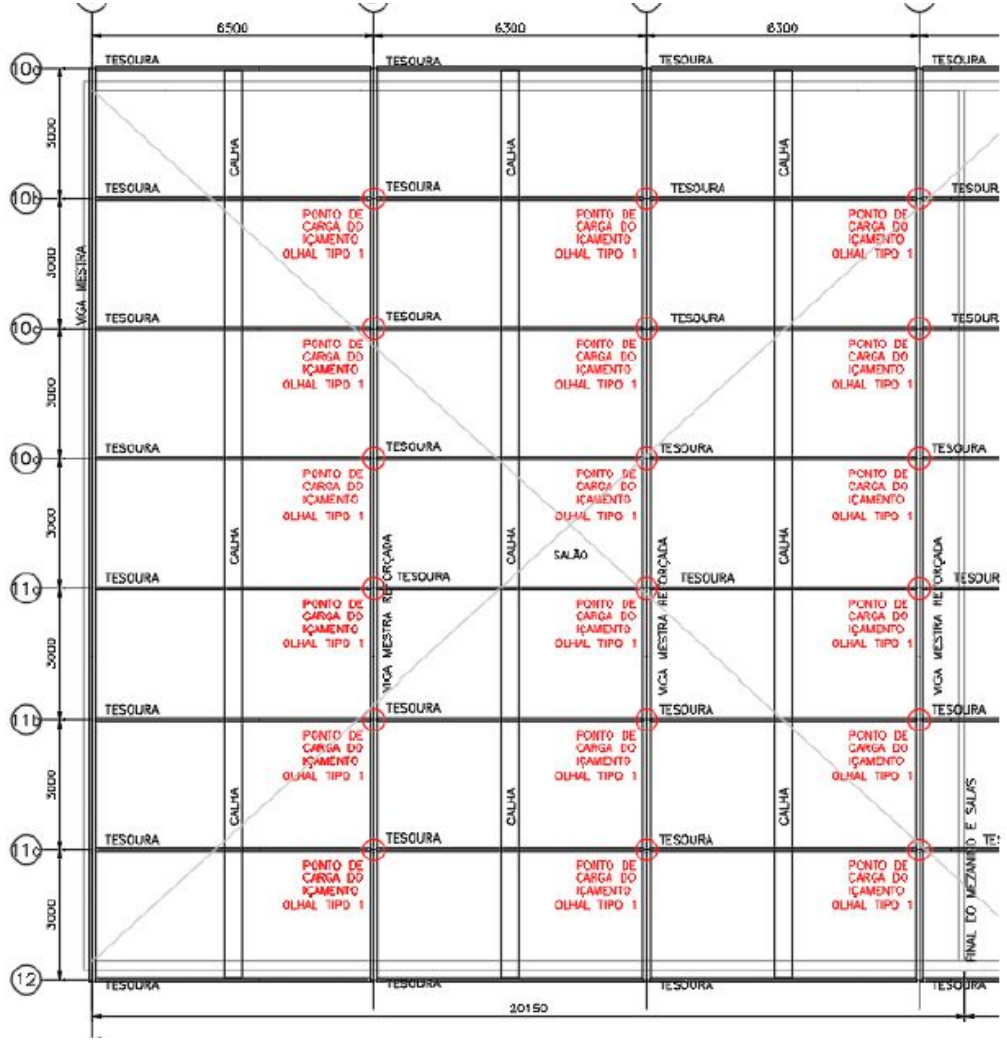

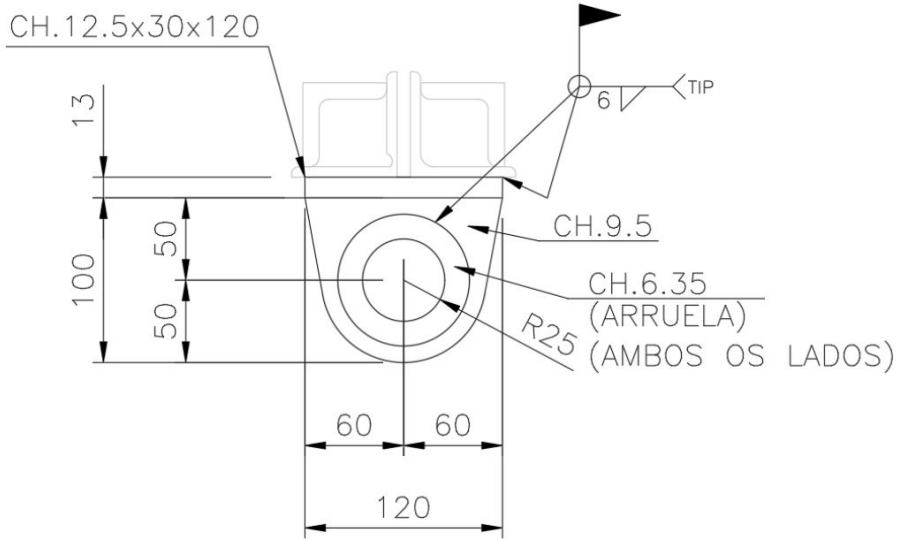

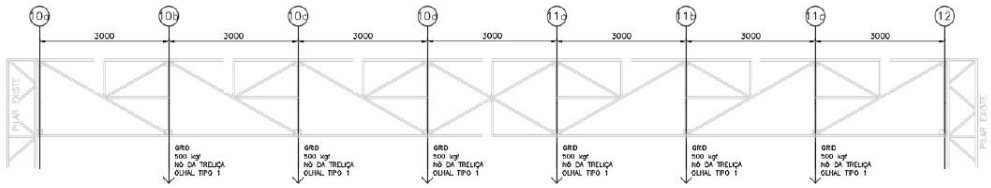

ELEVAÇÃO DOS PONTOS DE IÇAMENTO

Carga Máxima de Içamento = 500 kgf / por nó

Avenida Paulista, 2064 - Cerqueira César, São Paulo - SP, 01310-928

INFORMAÇÕES TÉCNICAS

(ENERGIA / CARGAS / PESO) - Malha Aérea – Pontos de Içamento e Cargas Máximas

ESPAÇO CENTER 3

CENTRO DE EVENTOS

BELA CINTRA 01

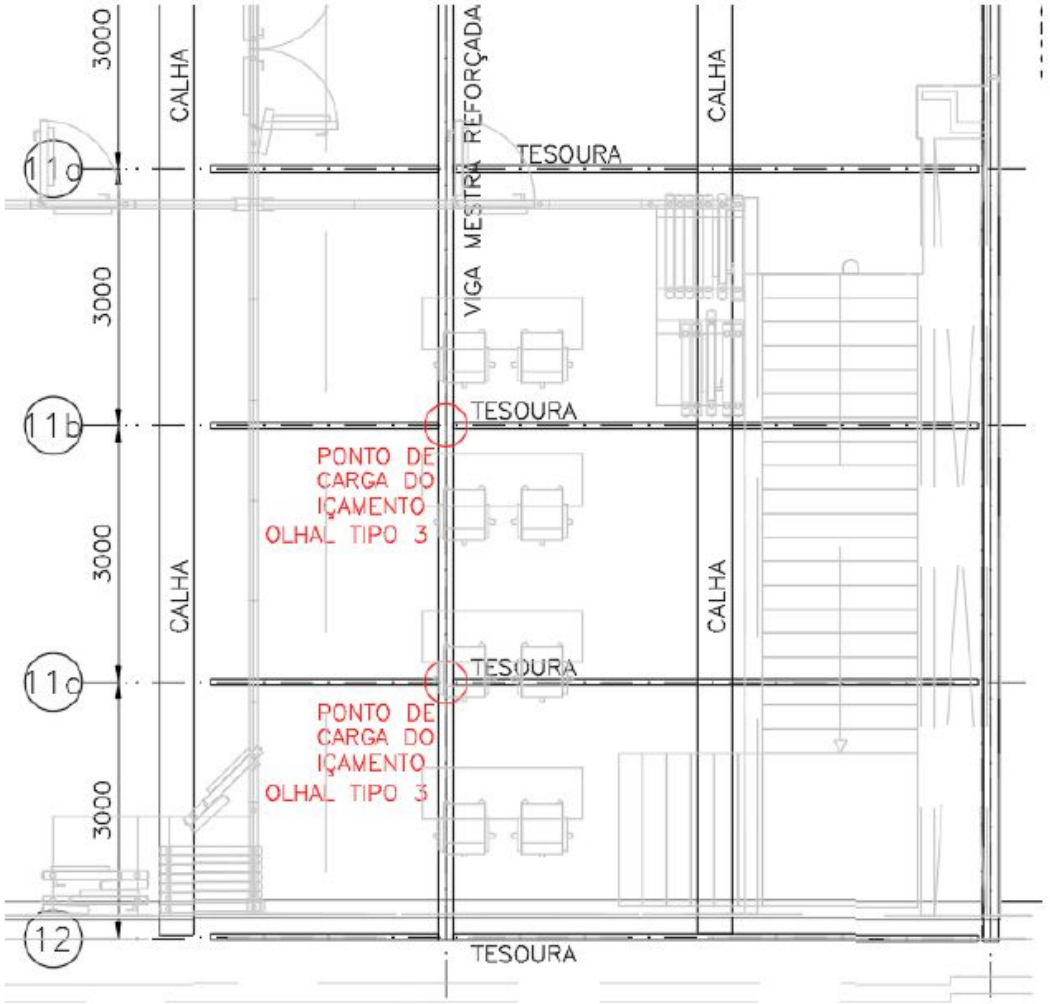

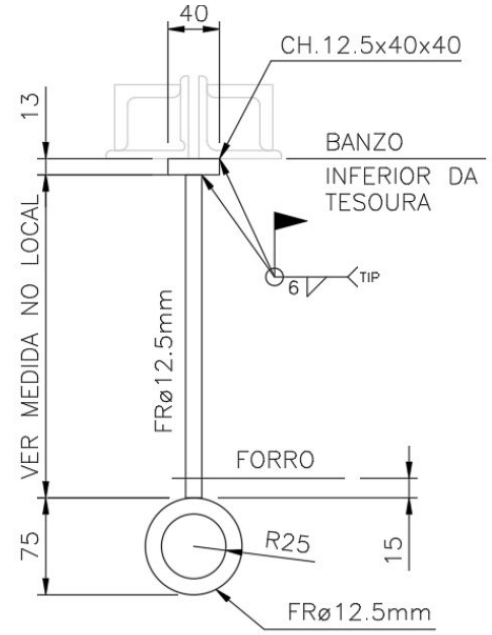

DETALHE DO OLHAL TIPO 3

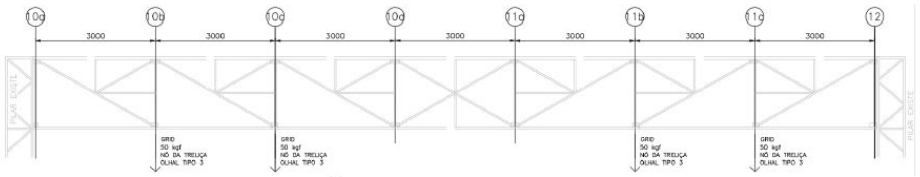

ELEVAÇÃO DOS PONTOS DE IÇAMENTO

Carga Máxima de Içamento = 50 kgf / por nó

INFORMAÇÕES TÉCNICAS

(ENERGIA / CARGAS / PESO) - Malha Aérea – Pontos de Içamento e Cargas Máximas

ESPAÇO CENTER 3

CENTRO DE EVENTOS

BELA CINTRA 02

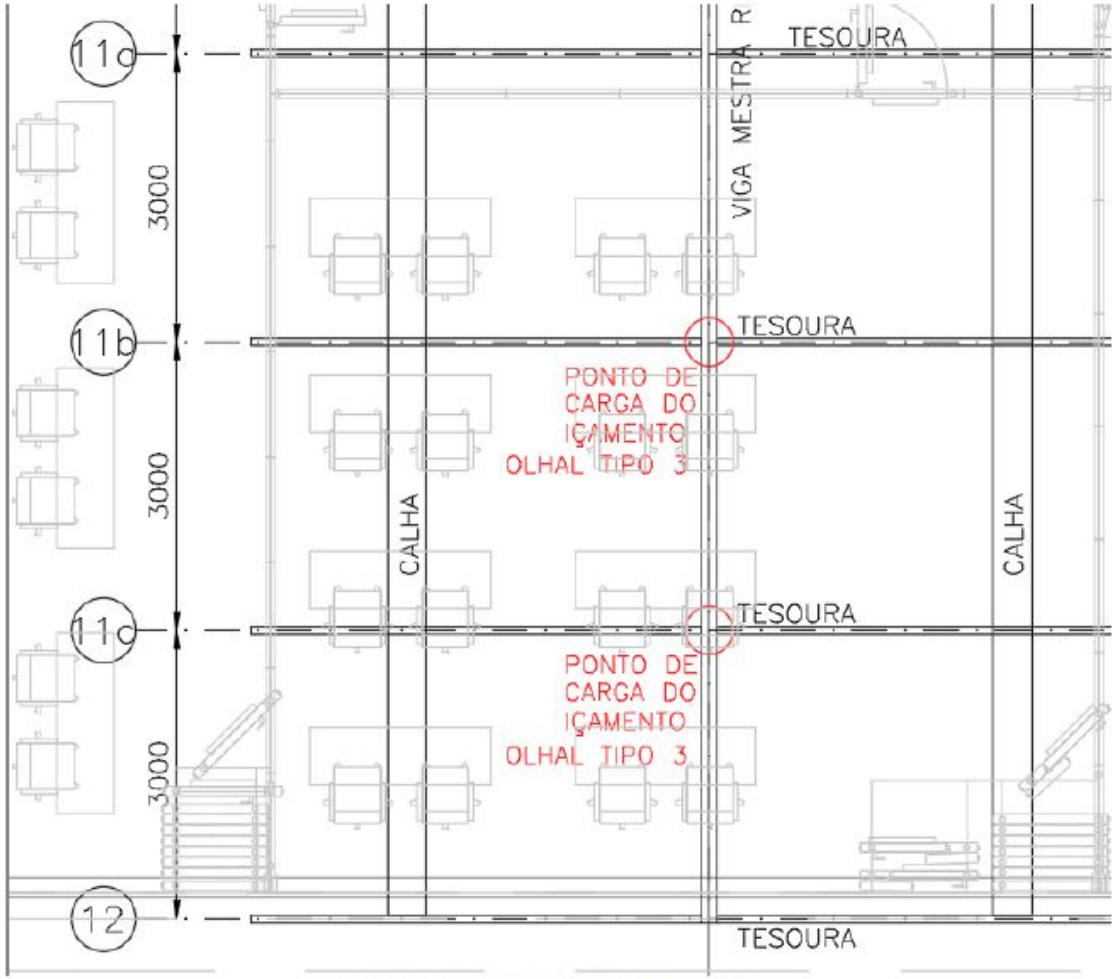

PLANTA DOS PONTOS DE IÇAMENTO

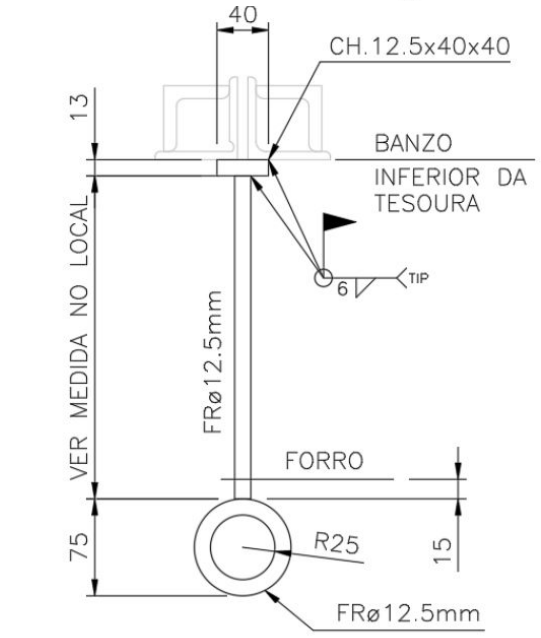

DETALHE DO OLHAL TIPO 3

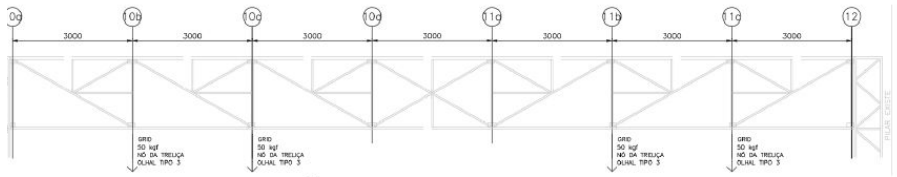

ELEVAÇÃO DOS PONTOS DE IÇAMENTO

Carga Máxima de Içamento = 50 kgf / por nó

INFORMAÇÕES TÉCNICAS

(ENERGIA / CARGAS / PESO) - Malha Aérea – Pontos de Içamento e Cargas Máximas

ESPAÇO CENTER 3

CENTRO DE EVENTOS

BELA CINTRA 03

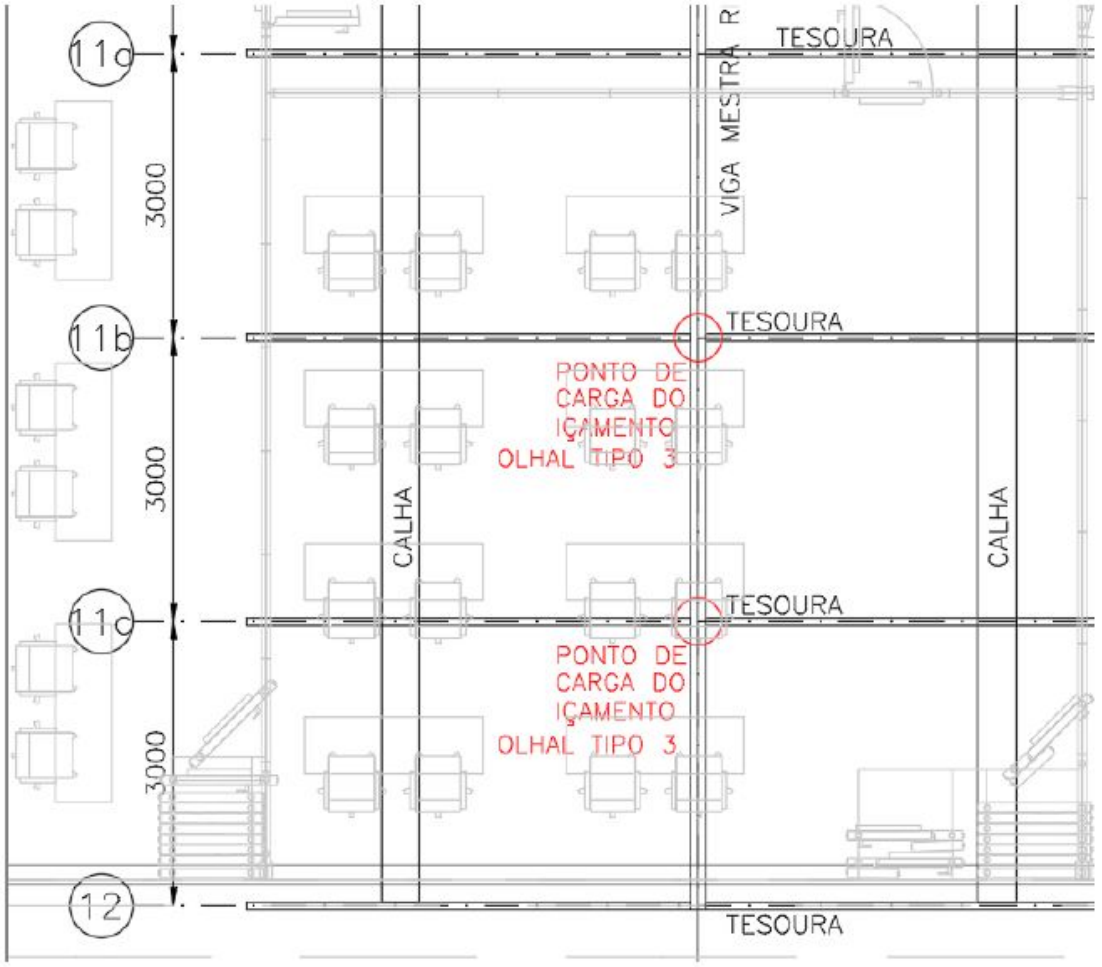

PLANTA DOS PONTOS DE IÇAMENTO

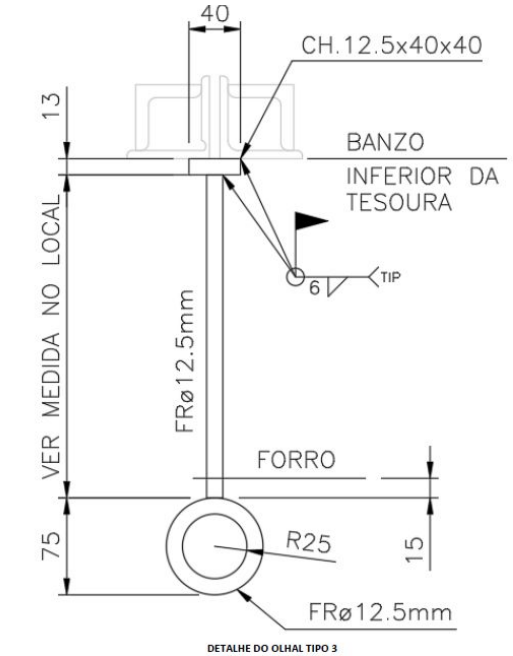

DETALHE DO OLHAL TIPO 3

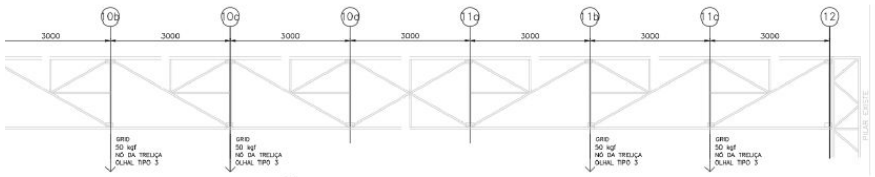

ELEVAÇÃO DOS PONTOS DE IÇAMENTO

Carga Máxima de Içamento = 50 kgf / por nó

INFORMAÇÕES TÉCNICAS

(ENERGIA / CARGAS / PESO) - Malha Aérea – Pontos de Içamento e Cargas Máximas

ESPAÇO CENTER 3

CENTRO DE EVENTOS

BELA CINTRA 04

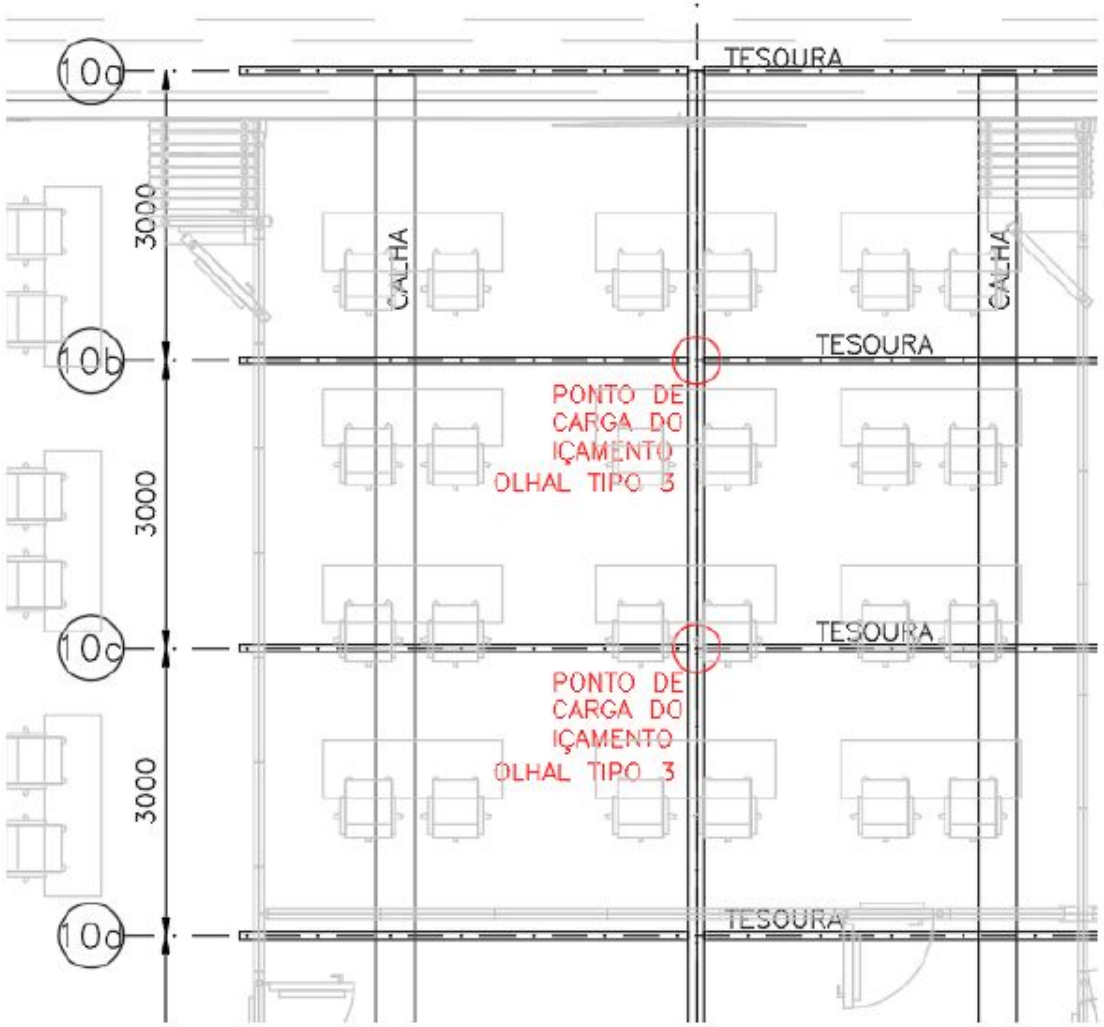

PLANTA DOS PONTOS DE IÇAMENTO

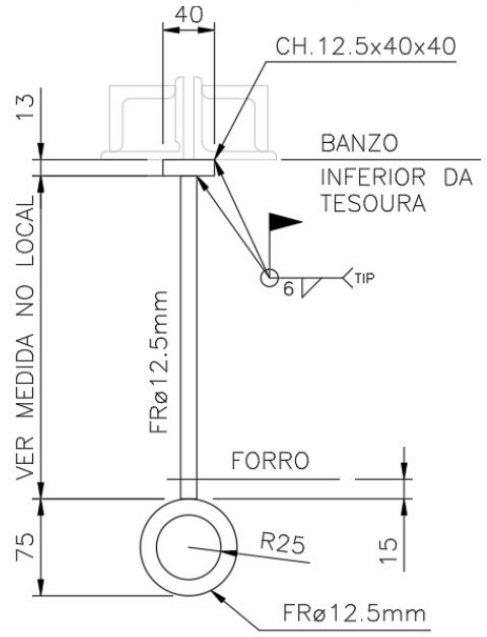

DETALHE DO OLHAL TIPO 3

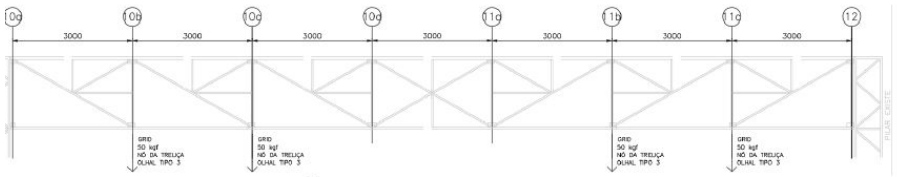

ELEVAÇÃO DOS PONTOS DE IÇAMENTO

Carga Máxima de Içamento = 50 kgf / por nó

INFORMAÇÕES TÉCNICAS

(ENERGIA / CARGAS / PESO) - Malha Aérea – Pontos de Içamento e Cargas Máximas

ESPAÇO CENTER 3

CENTRO DE EVENTOS

BELA CINTRA 05



INFORMAÇÕES TÉCNICAS

Catering Piso Cinelândia - Pontos Elétricos

ESPAÇO CENTER 3

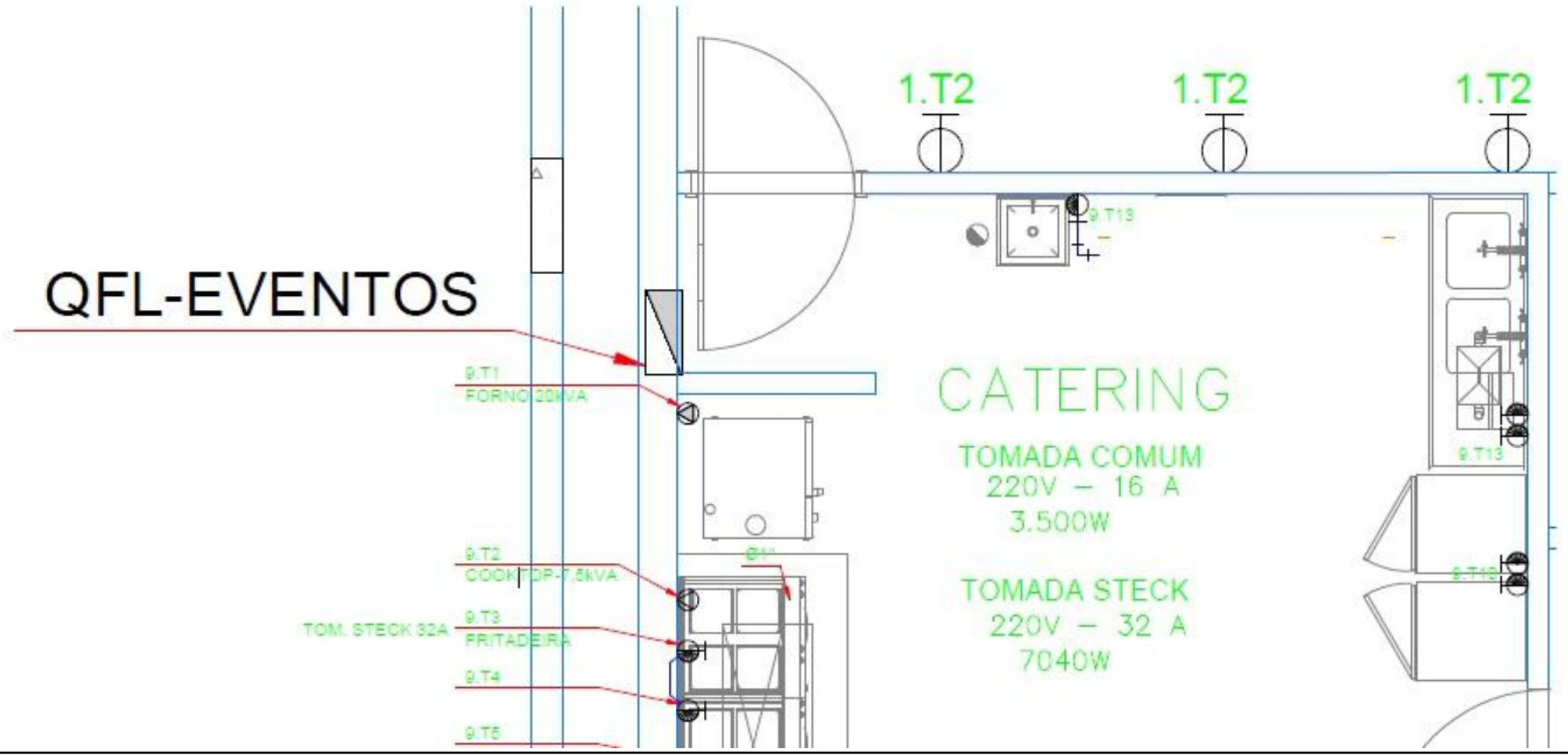

INFORMAÇÕES TÉCNICAS

ESPAÇO CENTER 3

Catering Piso Jardins - Pontos Elétricos

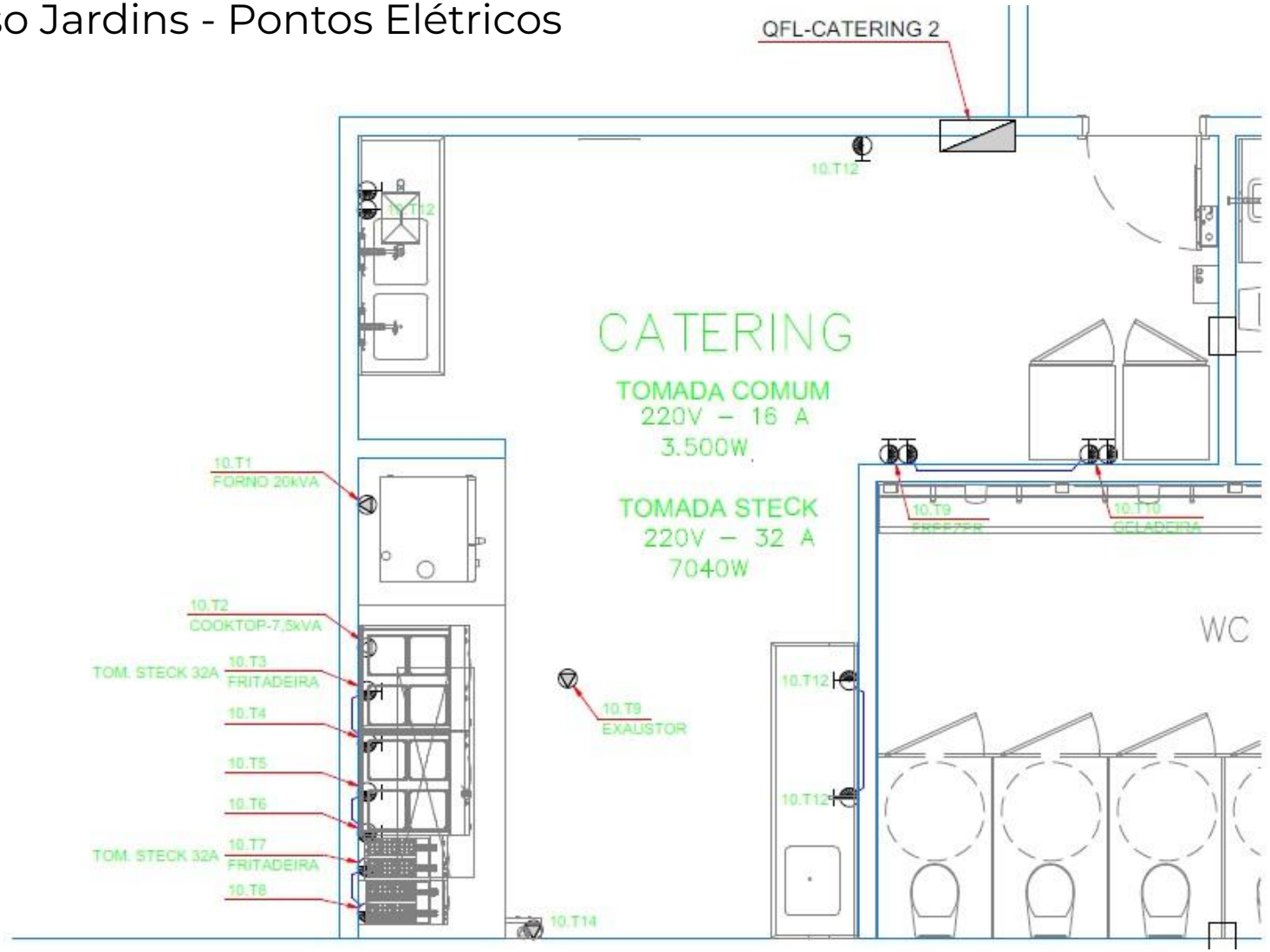

INFORMAÇÕES TÉCNICAS

ESPAÇO CENTER 3

Sala Multiuso - Pontos Elétricos

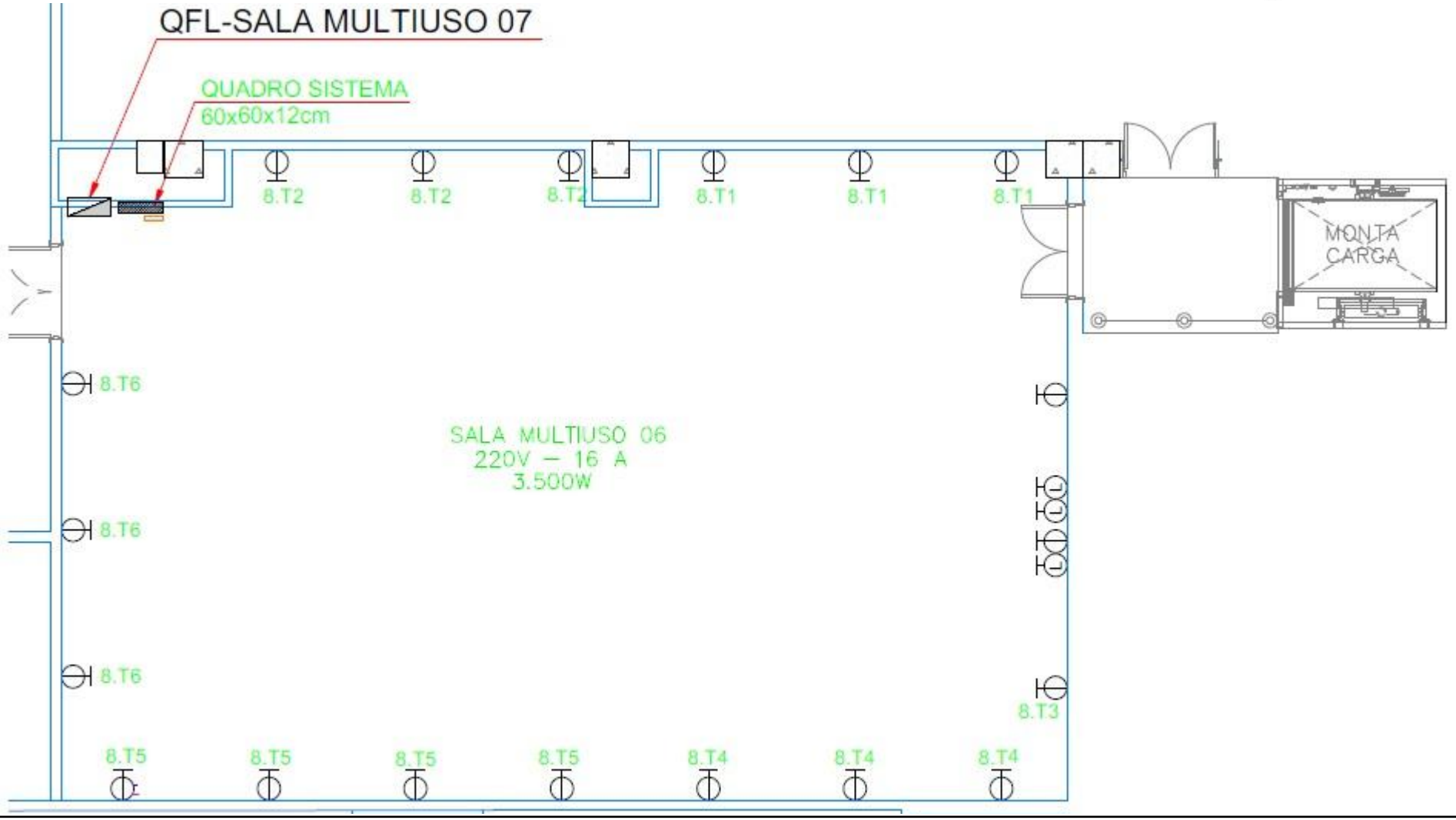

INFORMAÇÕES TÉCNICAS

ESPAÇO CENTER 3

Piso Paulista - Pontos Elétricos

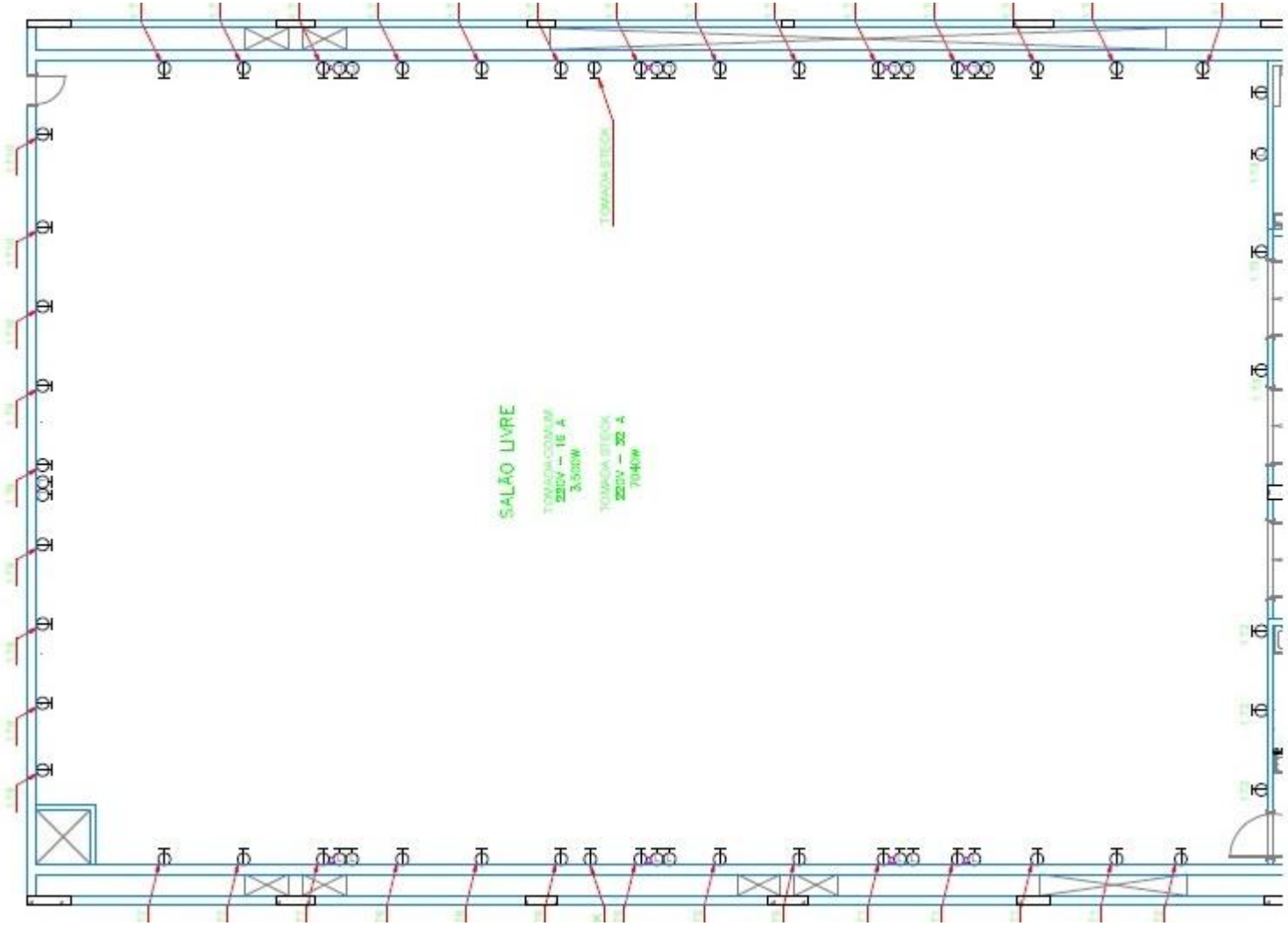

INFORMAÇÕES TÉCNICAS

ESPAÇO CENTER 3

Espaço Luís Coelho - Pontos Elétricos

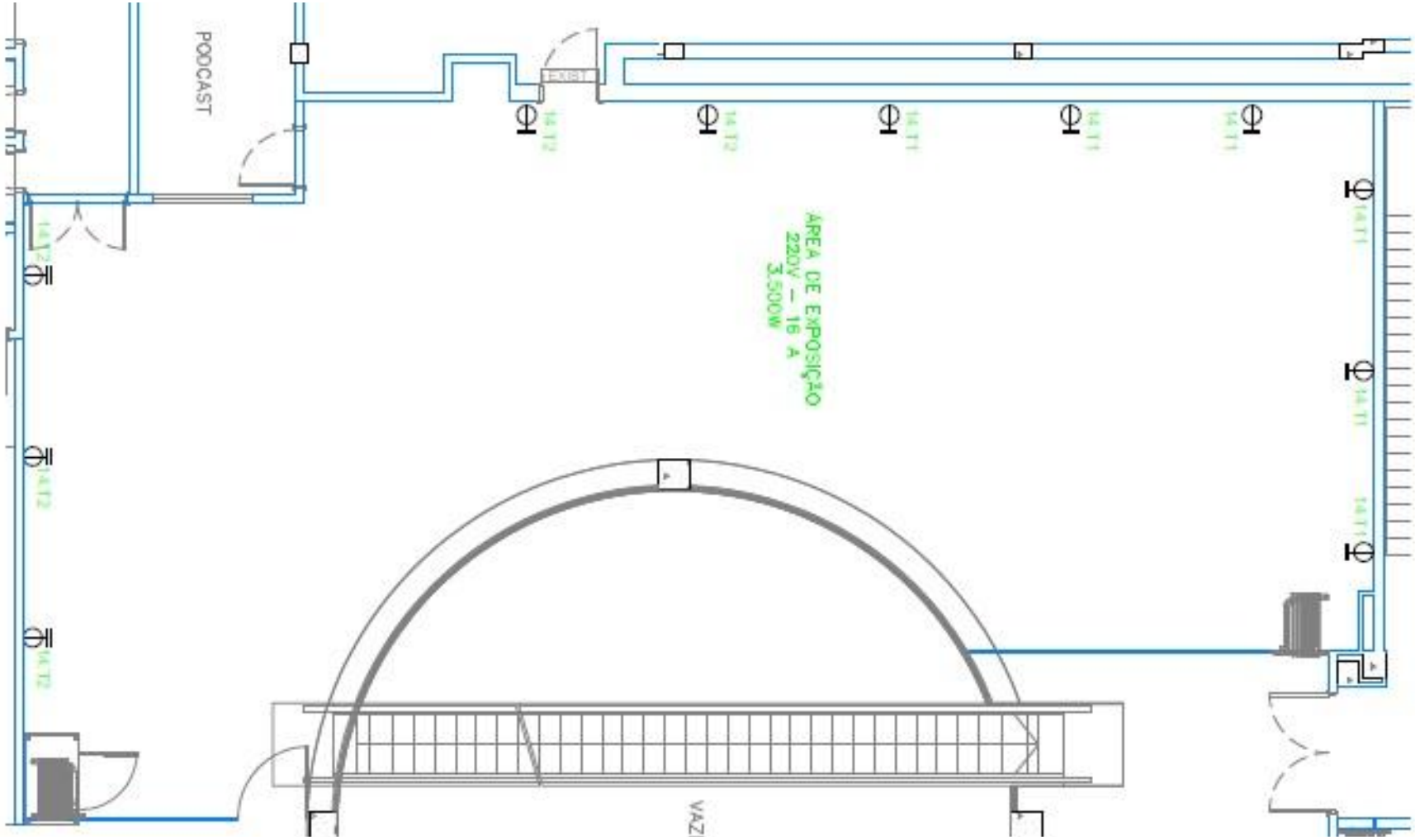

INFORMAÇÕES TÉCNICAS

ESPAÇO CENTER 3

Conjunto Bela Cintra - Pontos Elétricos - Piso



INFORMAÇÕES TÉCNICAS

ESPAÇO CENTER 3

Planta Baixa – Piso Cinelândia

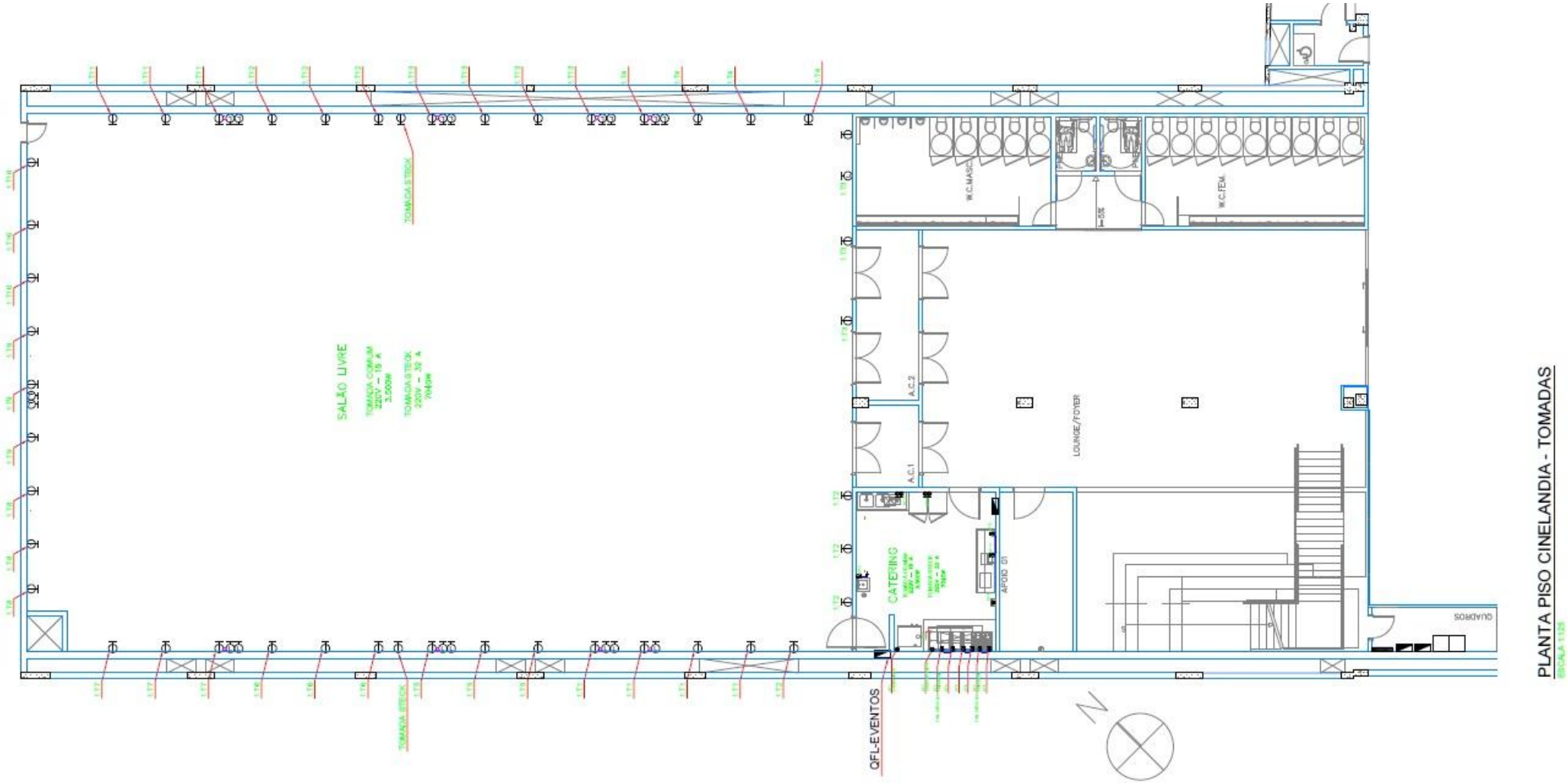

INFORMAÇÕES TÉCNICAS

ESPAÇO CENTER 3

Planta Baixa - Pontos Elétricos:
Conjunto Bela Cintra
Salas de 01 a 05

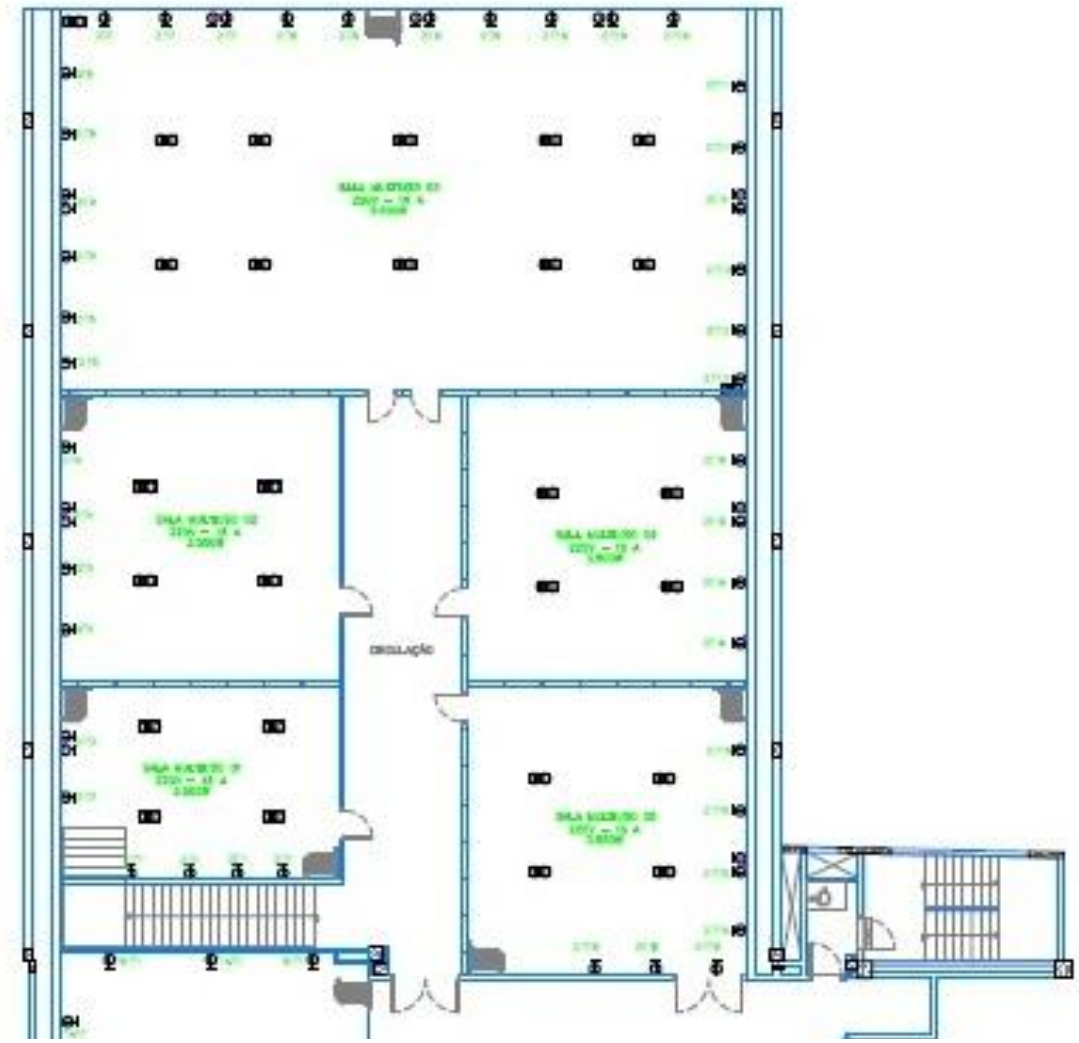

INFORMAÇÕES TÉCNICAS

ESPAÇO CENTER 3

Planta Baixa – Piso Jardins:
Espaço Luiz Coelho
Espaço Augusta
Podcast
Área de apoio

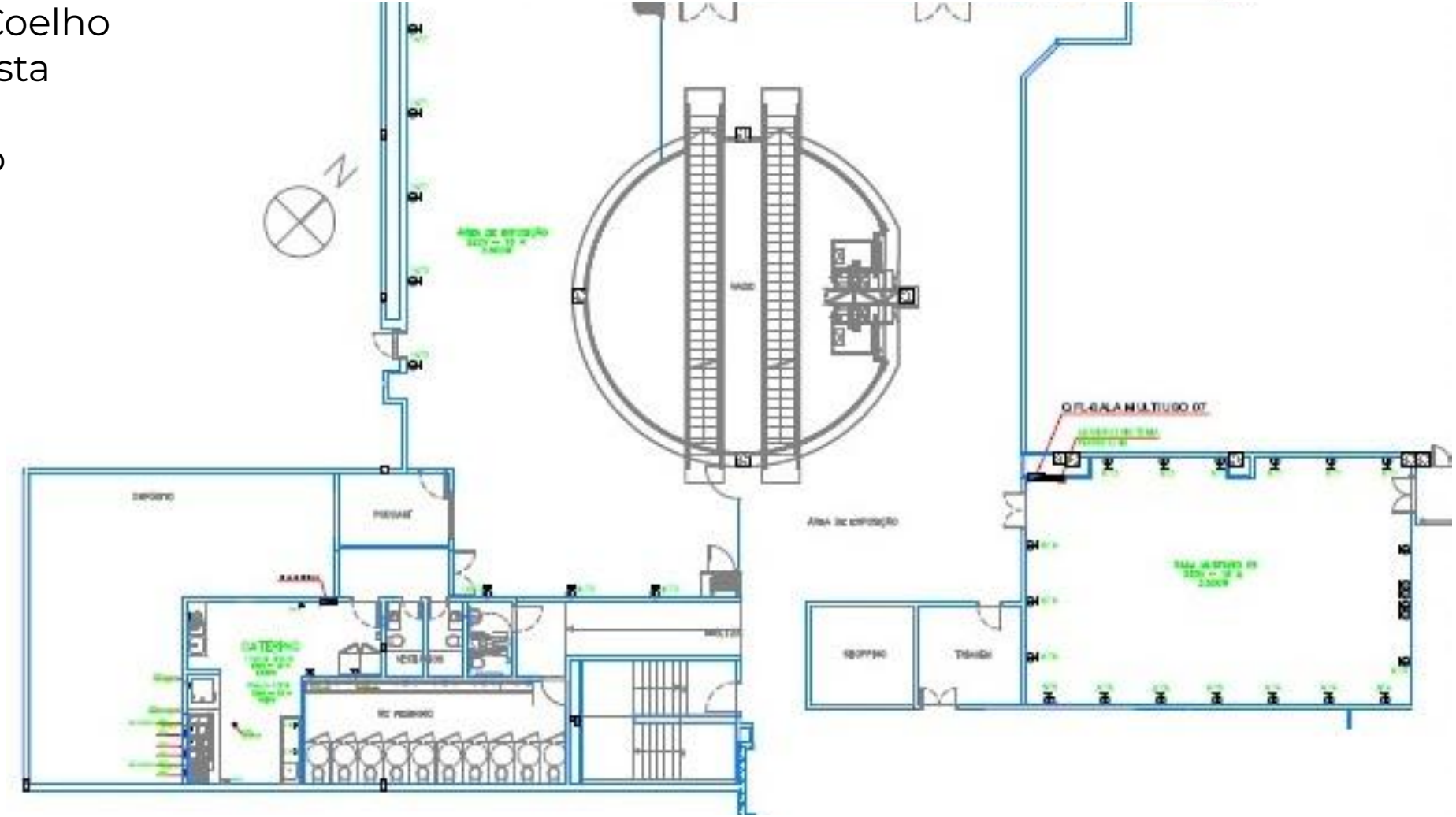

INFORMAÇÕES TÉCNICAS

ESPAÇO CENTER 3

Obra:		SHOPPING CENTER 3							Tensão:				Rev.:								
Título:		QFL-EVENTOS (1.1)							Sistema:				Data:								
BARR.	CIRC.	DESCRIÇÃO	ILUMINAÇÃO (W)						TOMADAS (VA)			TENSÃO (V)	FIAÇÃO (mm2)			DISJ. (A)	ELETR. (DIAM.)	ESPECIFICAÇÃO DE TOMADAS			ALT. MONT. (m)
			32W LED	18W LED					100	600	ESP		F	N	T			TOMADA	PLUGUE	FABRICANTE	
C	1.T1	TOMADA SALÃO									4	220V/1Ø	#2,5	#2,5	#2,5	16A/1Ø	Ø3/4"	PRM640	PRM8429	PRIMELÉTRICA	1,10
C	1.T2	TOMADA SALÃO									4	220V/1Ø	#2,5	#2,5	#2,5	16A/1Ø	Ø3/4"	PRM640	PRM8429	PRIMELÉTRICA	1,10
C	1.T3	TOMADA SALÃO									4	220V/1Ø	#2,5	#2,5	#2,5	16A/1Ø	Ø3/4"	PRM640	PRM8429	PRIMELÉTRICA	1,10
C	1.T4	TOMADA SALÃO									4	220V/1Ø	#2,5	#2,5	#2,5	16A/1Ø	Ø3/4"	PRM640	PRM8429	PRIMELÉTRICA	1,10
C	1.T5	TOMADA SALÃO									3	220V/1Ø	#2,5	#2,5	#2,5	16A/1Ø	Ø3/4"	PRM640	PRM8429	PRIMELÉTRICA	1,10
C	1.T6	TOMADA SALÃO									3	220V/1Ø	#2,5	#2,5	#2,5	16A/1Ø	Ø3/4"	PRM640	PRM8429	PRIMELÉTRICA	1,10
D	1.T7	TOMADA SALÃO									3	220V/1Ø	#2,5	#2,5	#2,5	16A/1Ø	Ø3/4"	PRM640	PRM8429	PRIMELÉTRICA	1,10
D	1.T8	TOMADA SALÃO									3	220V/1Ø	#2,5	#2,5	#2,5	16A/1Ø	Ø3/4"	PRM640	PRM8429	PRIMELÉTRICA	1,10
D	1.T9	TOMADA SALÃO									3	220V/1Ø	#2,5	#2,5	#2,5	16A/1Ø	Ø3/4"	PRM640	PRM8429	PRIMELÉTRICA	1,10
D	1.T10	TOMADA SALÃO									3	220V/1Ø	#2,5	#2,5	#2,5	16A/1Ø	Ø3/4"	PRM640	PRM8429	PRIMELÉTRICA	1,10
D	1.T11	TOMADA SALÃO									3	220V/1Ø	#2,5	#2,5	#2,5	16A/1Ø	Ø3/4"	PRM640	PRM8429	PRIMELÉTRICA	1,10
D	1.T12	TOMADA SALÃO									3	220V/1Ø	#2,5	#2,5	#2,5	16A/1Ø	Ø3/4"	PRM640	PRM8429	PRIMELÉTRICA	1,10
D	1.T13	TOMADA SALÃO									4	220V/1Ø	#2,5	#2,5	#2,5	16A/1Ø	Ø3/4"	PRM640	PRM8429	PRIMELÉTRICA	1,10

INFORMAÇÕES TÉCNICAS

ESPAÇO CENTER 3

Obra:		SHOPPING CENTER 3								Tensão:				Rev.:								
Título:		QFL-SALA MULTIUSO 01 (1.2)								Sistema:				Data:								
BARR.	CIRC.	DESCRIÇÃO	ILUMINAÇÃO (W)					TOMADAS (VA)			TENSÃO (V)	FIAÇÃO (mm2)			DISJ. (A)	ELETR. (DIAM.)	ESPECIFICAÇÃO DE TOMADAS			ALT. MONT. (m)
			48W LED	32W LED				100	600	ESP		F	N	T			TOMADA	PLUGUE	FABRICANTE	
C	2.T1	TOM. SALA MULTIUSO 01								3	220V/1Ø	#2,5	#2,5	#2,5	16A/1Ø	Ø3/4"	PRM640	PRM8429	PRIMELÉTRICA	1,10
C	2.T2	TOM. SALA MULTIUSO 01								3	220V/1Ø	#2,5	#2,5	#2,5	16A/1Ø	Ø3/4"	PRM640	PRM8429	PRIMELÉTRICA	1,10
C	2.T3	TOM. SALA MULTIUSO 02								2	220V/1Ø	#2,5	#2,5	#2,5	16A/1Ø	Ø3/4"	PRM640	PRM8429	PRIMELÉTRICA	1,10
C	2.T4	TOM. SALA MULTIUSO 02								2	220V/1Ø	#2,5	#2,5	#2,5	16A/1Ø	Ø3/4"	PRM640	PRM8429	PRIMELÉTRICA	1,10
C	2.T5	TOM. SALA MULTIUSO 03								3	220V/1Ø	#2,5	#2,5	#2,5	16A/1Ø	Ø3/4"	PRM640	PRM8429	PRIMELÉTRICA	1,10
C	2.T6	TOM. SALA MULTIUSO 03								3	220V/1Ø	#2,5	#2,5	#2,5	16A/1Ø	Ø3/4"	PRM640	PRM8429	PRIMELÉTRICA	1,10
C	2.T7	TOM. SALA MULTIUSO 03								3	220V/1Ø	#2,5	#2,5	#2,5	16A/1Ø	Ø3/4"	PRM640	PRM8429	PRIMELÉTRICA	1,10
C	2.T8	TOM. SALA MULTIUSO 03								2	220V/1Ø	#2,5	#2,5	#2,5	16A/1Ø	Ø3/4"	PRM640	PRM8429	PRIMELÉTRICA	1,10
D	2.T9	TOM. SALA MULTIUSO 04								2	220V/1Ø	#2,5	#2,5	#2,5	16A/1Ø	Ø3/4"	PRM640	PRM8429	PRIMELÉTRICA	1,10
D	2.T10	TOM. SALA MULTIUSO 04								3	220V/1Ø	#2,5	#2,5	#2,5	16A/1Ø	Ø3/4"	PRM640	PRM8429	PRIMELÉTRICA	1,10
D	2.T11	TOM. SALA MULTIUSO 04								3	220V/1Ø	#2,5	#2,5	#2,5	16A/1Ø	Ø3/4"	PRM640	PRM8429	PRIMELÉTRICA	1,10
D	2.T12	TOM. SALA MULTIUSO 04								3	220V/1Ø	#2,5	#2,5	#2,5	16A/1Ø	Ø3/4"	PRM640	PRM8429	PRIMELÉTRICA	1,10
D	2.T13	TOM. SALA MULTIUSO 05								2	220V/1Ø	#2,5	#2,5	#2,5	16A/1Ø	Ø3/4"	PRM640	PRM8429	PRIMELÉTRICA	1,10
D	2.T14	TOM. SALA MULTIUSO 05								2	220V/1Ø	#2,5	#2,5	#2,5	16A/1Ø	Ø3/4"	PRM640	PRM8429	PRIMELÉTRICA	1,10
D	2.T15	TOM. SALA MULTIUSO 06								4	220V/1Ø	#2,5	#2,5	#2,5	16A/1Ø	Ø3/4"	PRM640	PRM8429	PRIMELÉTRICA	1,10
D	2.T16	TOM. SALA MULTIUSO 06								3	220V/1Ø	#2,5	#2,5	#2,5	16A/1Ø	Ø3/4"	PRM640	PRM8429	PRIMELÉTRICA	1,10

INFORMAÇÕES TÉCNICAS

ESPAÇO CENTER 3

Obra:		SHOPPING CENTER 3						Tensão:				Rev.:								
Título:		**QFL-SALA MULTIUSO 07 (1.8)**						Sistema:				Data:								
BARR.	**CIRC.**	**DESCRIÇÃO**	**ILUMINAÇÃO (W)**					**TOMADAS (VA)**			**TENSÃO (V)**	**FIAÇÃO (mm2)**			**DISJ. (A)**	**ELETR. (DIAM.)**	**ESPECIFICAÇÃO DE TOMADAS**			**ALT. MONT. (m)**
			48W LED					100	600	ESP		F	N	T			**TOMADA**	**PLUGUE**	**FABRICANTE**	
B	8.T1	TOMADA SALA 07								3	220V/1Ø	#2,5	#2,5	#2,5	16A/1Ø	Ø3/4"	PRM640	PRM8429	PRIMELÉTRICA	1,10
B	8.T2	TOMADA SALA 07								3	220V/1Ø	#2,5	#2,5	#2,5	16A/1Ø	Ø3/4"	PRM640	PRM8429	PRIMELÉTRICA	1,10
B	8.T3	TOMADA SALA 07								3	220V/1Ø	#2,5	#2,5	#2,5	16A/1Ø	Ø3/4"	PRM640	PRM8429	PRIMELÉTRICA	1,10
B	8.T4	TOMADA SALA 07								3	220V/1Ø	#2,5	#2,5	#2,5	16A/1Ø	Ø3/4"	PRM640	PRM8429	PRIMELÉTRICA	1,10
B	8.T5	TOMADA SALA 07								4	220V/1Ø	#2,5	#2,5	#2,5	16A/1Ø	Ø3/4"	PRM640	PRM8429	PRIMELÉTRICA	1,10
B	8.T6	TOMADA SALA 07								3	220V/1Ø	#2,5	#2,5	#2,5	16A/1Ø	Ø3/4"	PRM640	PRM8429	PRIMELÉTRICA	1,10

INSTRUÇÕES DE EMERGÊNCIA

- 1 – Ligar exaustor da coifa;
- 2 – Ligar no painel elétrico o interruptor do solenoide;
- 3 – Realizar seleção na chave interruptora do solenóide, 01 ou 02;
- 4 - Abrir os registros de gás correspondente do solenóide utilizado;
- Atenção:

Em caso de incêndio, o sistema de segurança será ativado; poderá ser, também, ativado manualmente, conforme fotos;



1 – Ligar exaustor da coifa;

ESPAÇO CATERING

INSTRUÇÕES DE EMERGÊNCIA

ESPAÇO CENTER 3

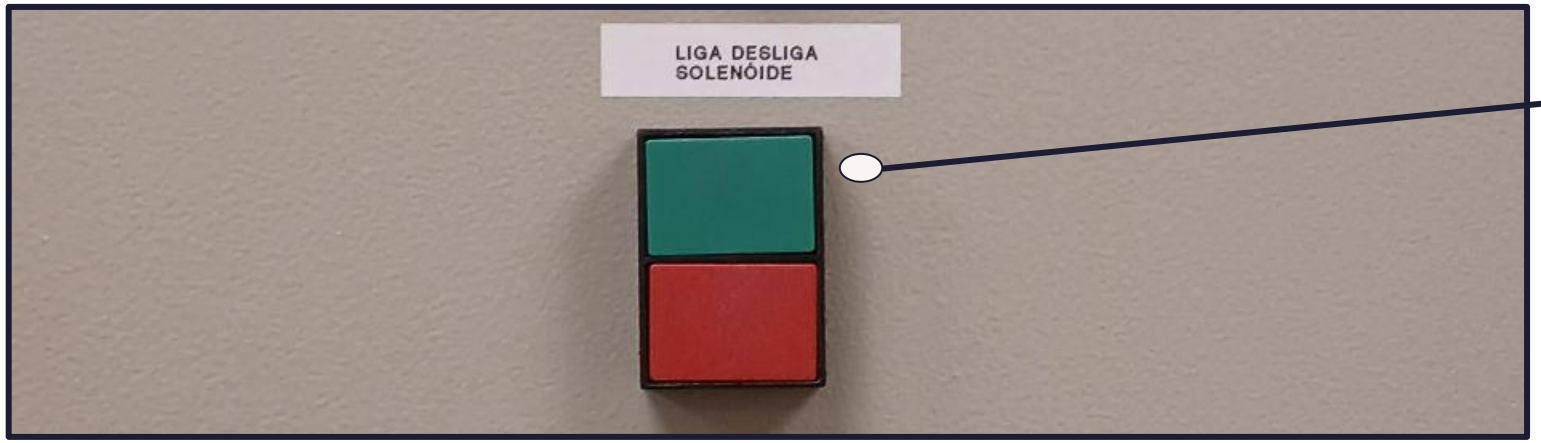

- **2 – Ligar no painel elétrico o interruptor do solenóide;**

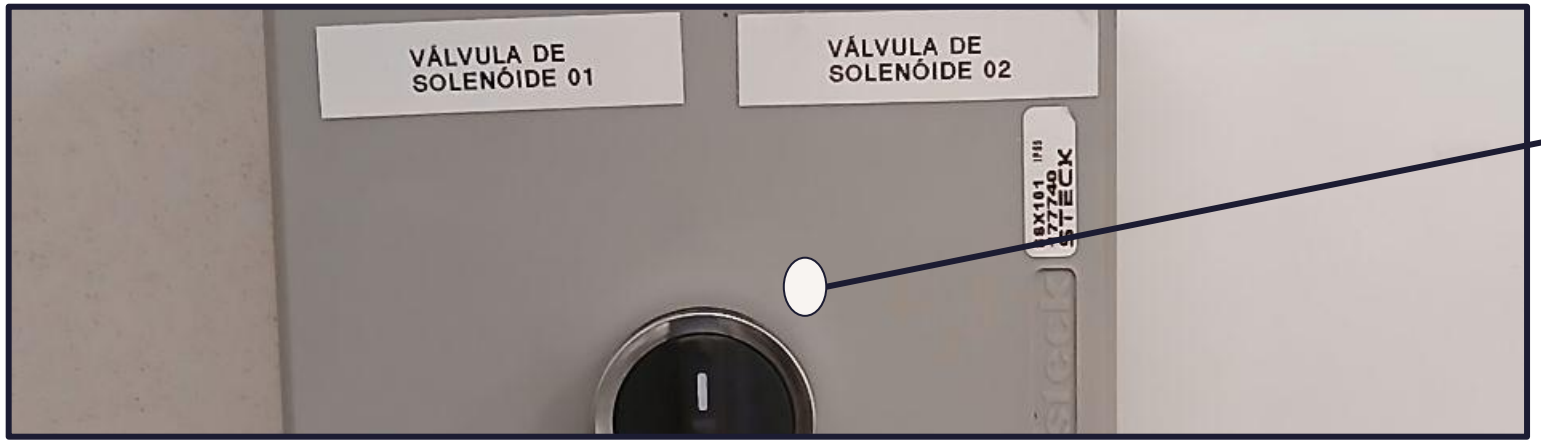

- **3 – Realizar seleção na chave interruptora do solenóide, 01 ou 02;**

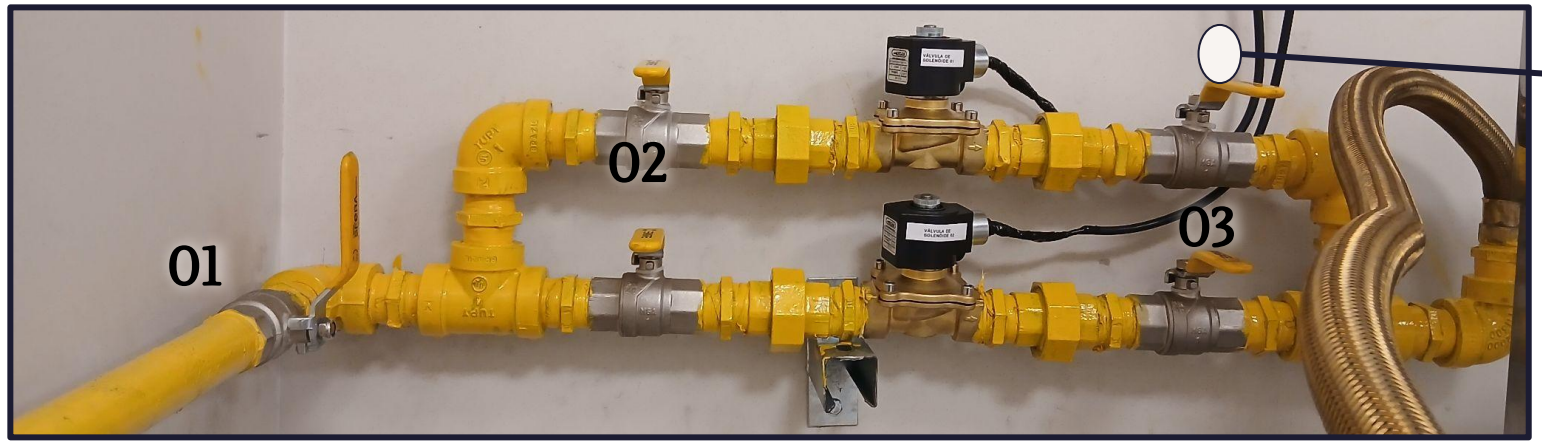

- **4 - Abrir os registros de gás correspondente do solenóide utilizado, 01 ou 02;**

Atenção:

Figura 01: Registro geral, figura 02: registro que antecede o solenóide, figura 03: registro posterior ao solenóide.

Atenção: Em caso de incêndio, o sistema de segurança será ativado; poderá ser, também, ativado manualmente, conforme fotos;

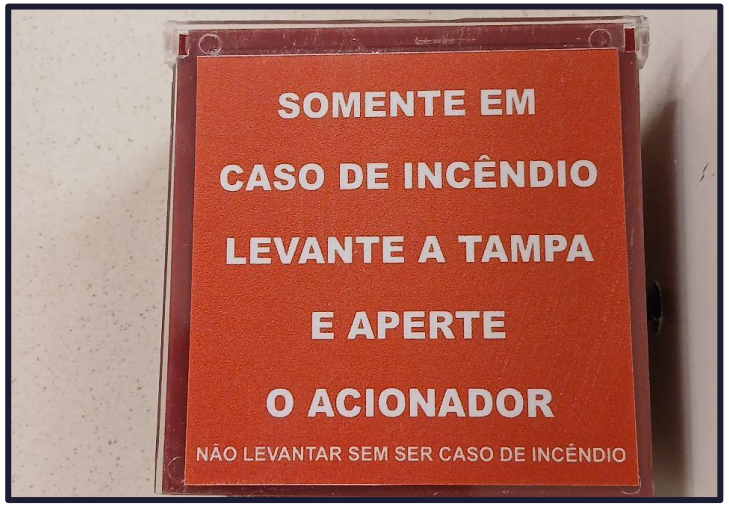

Botão de emergência, catering quarto andar. Acima do quadro elétrico.



Botão de emergência, catering terceiro andar, ao lado da coifa.

OUTRAS INFORMAÇÕES

ESPAÇO CENTER 3

Segurança/Bombeiros

- Segurança incluída na cessão do espaço - apenas segurança patrimonial.
- O Espaço C3 não se responsabiliza por objetos pessoais deixados nas salas ou em qualquer dependência do espaço ou do shopping.

Colaboradores (montagem/desmontagem e os profissionais do evento)

- Durante a montagem e desmontagem, os colaboradores podem utilizar o banheiro localizado no piso Jardins.
- Os colaboradores do evento devem usar o vestiário localizado no piso Jardins;
- É expressamente proibido o uso de entorpecentes, cigarros, cigarros eletrônicos e bebidas alcoólicas no Espaço de Eventos e no Shopping Center 3.

OUTRAS INFORMAÇÕES

ESPAÇO CENTER 3

Posto de Atendimento/Ambulância

- O posto de atendimento está localizado no Piso Jardins
- Para eventos com mais de 300 pessoas, é necessário contratar uma ambulância permanente durante todo o evento;
- Quanto à ambulância: ela pode ser estacionada no primeiro subsolo se tiver até 2 metros de altura já incluindo o giroflex. Caso seja maior, deverá ser estacionada na Rua Luís Coelho, próxima à entrada do estacionamento.

Licenças do Espaço Center 3: AVCB/AVS/Alvará de funcionamento

Se surgir alguma dúvida ou questão relacionada, por favor, não hesite em nos contatar.

E-mail: operacional@espacocenter3.com.br ou pelo celular (11) 97331-3339, Edimilson Santana.